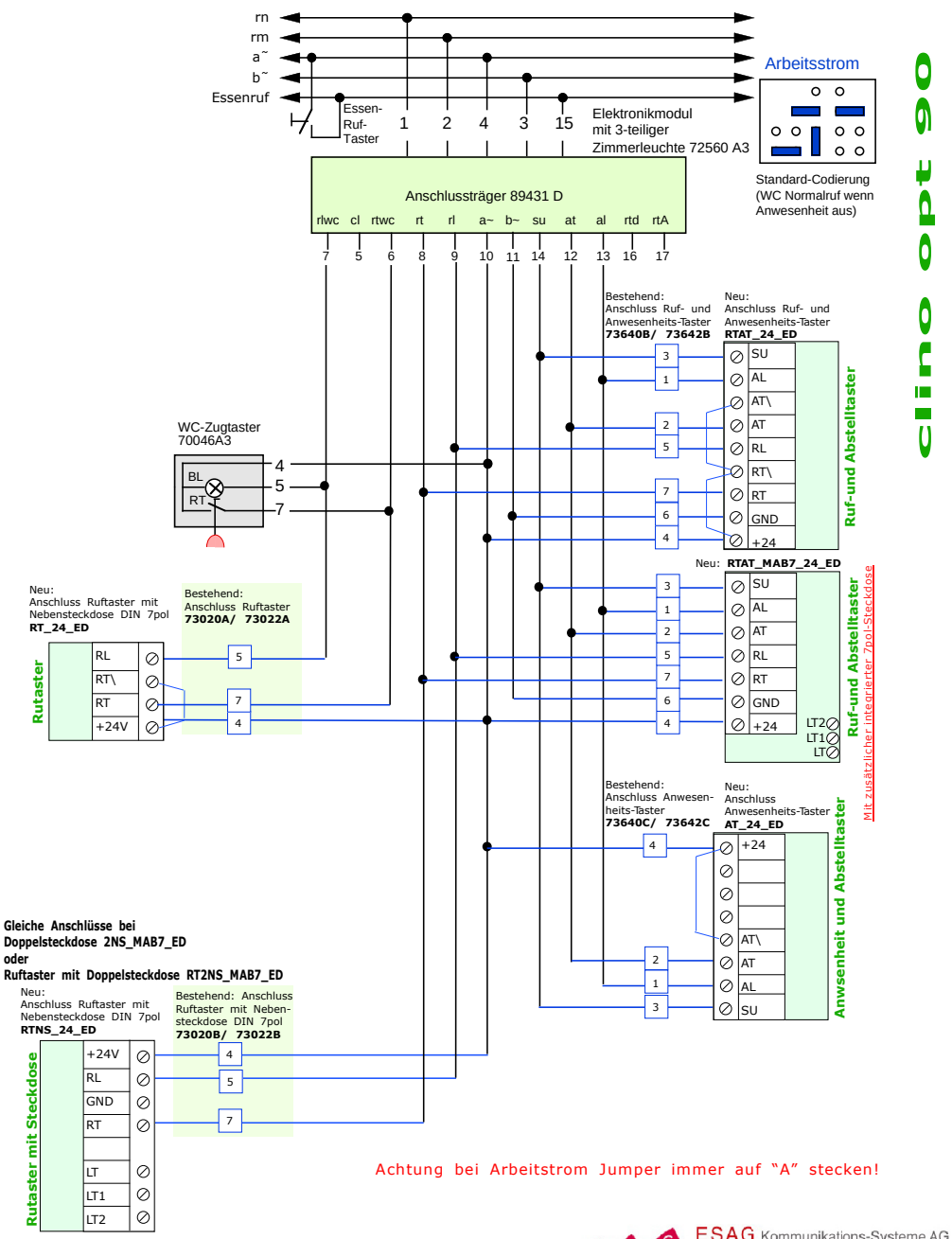


ESAG Kommunikations-Systeme AG
Wehntalerstrasse 6 8154 Oberglatt
044 852 39 39
044 852 39 49 Fax
www.esag-systems.ch
info@esag-systems.ch
ESAG Oberglatt

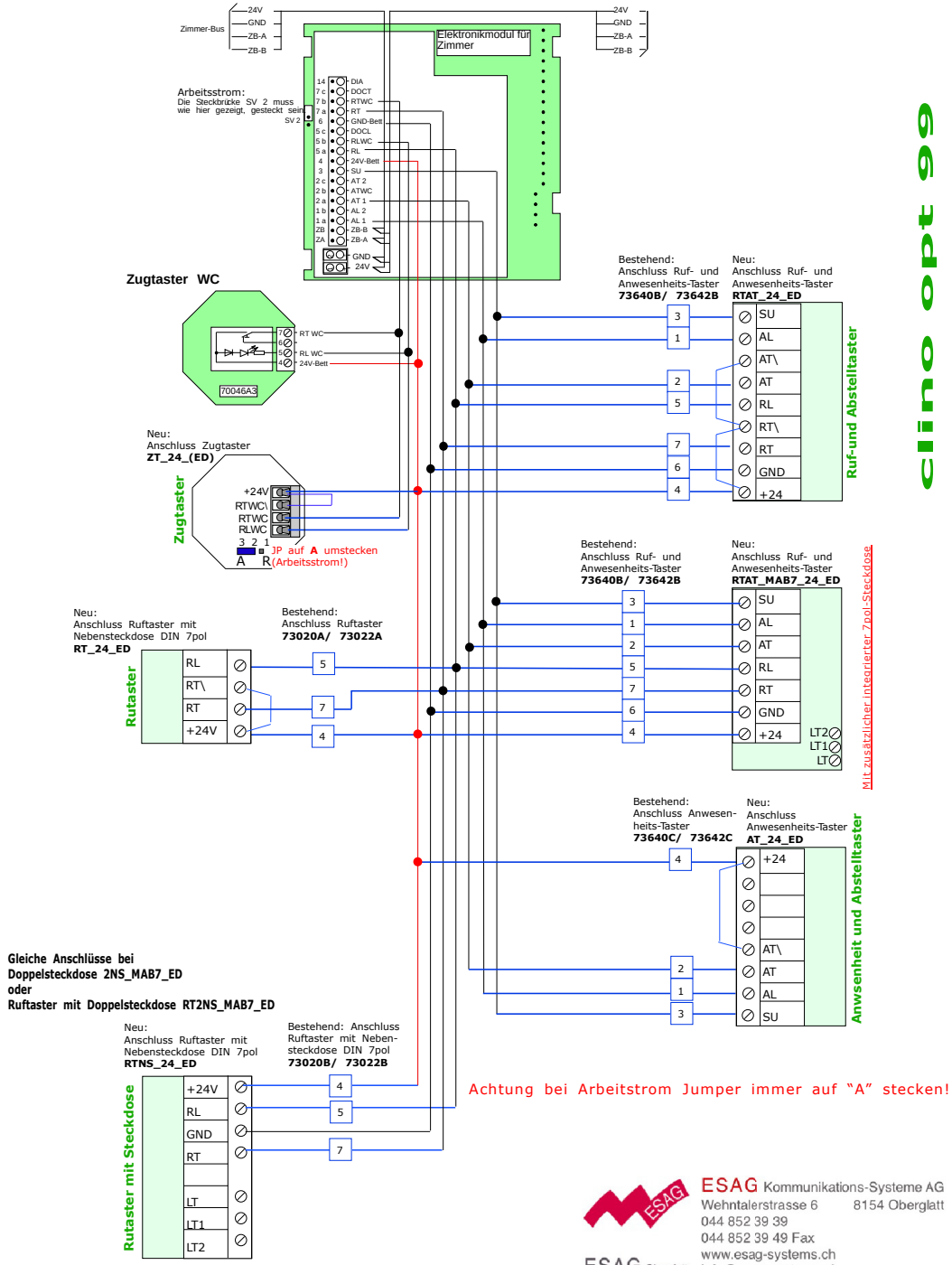


ESAG Kommunikations-Systeme AG
Wehntalerstrasse 6 8154 Oberglatt
044 852 39 39
044 852 39 49 Fax
www.esag-systems.ch
info@esag-systems.ch
ESAG Oberglatt