ANSCHLUSS-SCHEMA TS100 "TAG-NACHT-SCHALTUNG"
,SCHEMA DE RACCORDEMENT TS100 "COMMUTATEUR JOUR-NUIT"

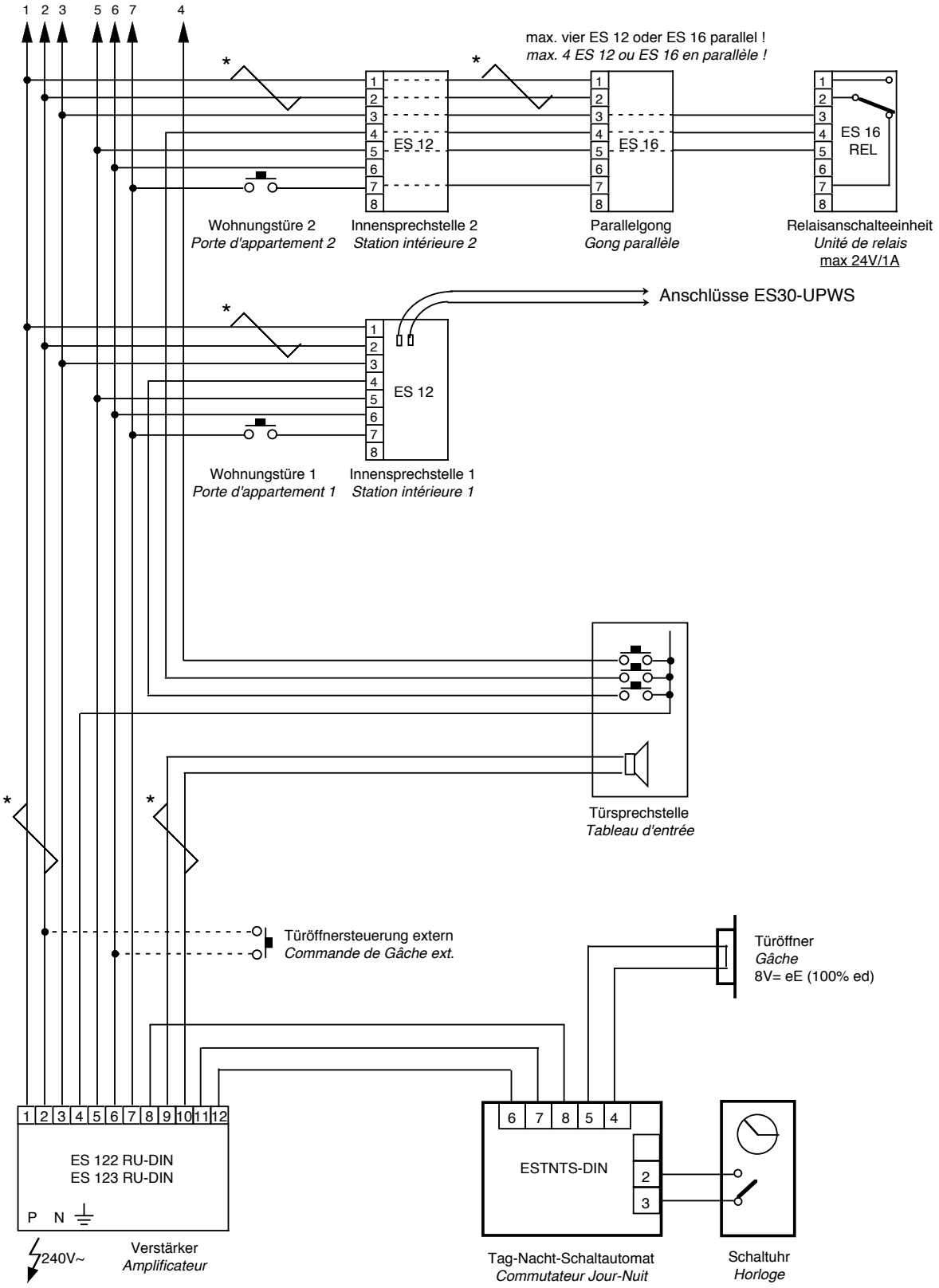

* Die beiden Adernpaare Anschluss 1 und 2 sowie 9 und 10 der Zentrale ES122RU-DIN sind verdrillt zu installieren.
Ebenfalls dürfen die beiden Paare nicht im selben Installationsrohr verlegt werden.
** Les deux paires partant des bornes 1 et 2 que 9 et 10 de l`amplificateur central ES122RU-DIN sont à monter en torsadé.*
Par ailleurs ces deux paires ne doivent pas passer par le même tube.

30. Mai 2000/blu

ESAG Kommunikations-Systeme AG
Hauptsitz: Steinbruggstrasse 21 | 8165 Oberweningen | T 044 852 39 39 | info@esag-systems.ch | www.esag-systems.ch
Filiale Bern: Tannackerstrasse 7 | 3073 Gümligen | T 031 951 47 51
Unsere UID:CHE-105.933.365 MWST